unicum

PUISSANCE | EXIGENCE | PERFORMANCE

MOTOREDUCTEURS POUR COUVERTURES DE PISCINES

www.unicum.tech

Notre société

Fondée en 1927, UNICUM a toujours été active dans la transmission mécanique de puissance.

Après la deuxième guerre mondiale, c'est le variateur mécanique de vitesse à galets qui a favorisé notre développement. Aujourd'hui, cette activité a laissé place à de nouveaux produits qui témoignent de notre capacité d'adaptation aux changements technologiques et notre volonté de suivre nos clients.

Le site de La Ricamarie (Loire) est notre pôle de fabrication, avec des machines modernes et un stock disponible qui permet de garantir réactivité et service à nos clients sur toute la France et à l'international.

Nos activités

UNICUM MOTOREDUCTEURS PISCINES

Le service Motoréducteurs piscines est un leader européen dans la fabrication de motoréducteurs pour couvertures de piscines. Une gamme incluant de nombreuses tailles, en alimentation standard ou solaire, IP55 ou IP68, en version immergée, hors sol et en fosse. Ces moteurs sont conçus pour s'adapter à tous types de montages.

UNICUM REDUCTEURS SUR-MESURE

Le service Réducteurs sur mesure offre l'expertise dans des applications variées et les moyens pour développer des solutions à des besoins spécifiques. Grâce à notre méthode de codéveloppement, UNICUM est capable de donner des réponses efficaces et de fournir rapidement un retour sur la faisabilité.

UNICUM COMPOSANTS INDUSTRIELS

Le service Composants industriels propose une large gamme de composants standards pour la transmission de puissance dans les domaines : freins et embrayages industriels, réducteurs, vérins, accouplements et entraînements linéaires et rotatifs.

L’innovation au coeur de notre démarche

UNICUM est entrée au cours des années 90 sur le marché très spécialisé des moteurs pour couvertures de piscine, alors embryonnaire.

Son expérience initiale en produits de transmission lui apporte une compréhension très fine des besoins des utilisateurs. Ainsi la société devient rapidement la référence sur ce marché.

L’investissement en recherche et développement, l’expertise et le savoir-faire de l’entreprise ont permis le dépôt de plusieurs brevets essentiels qui répondaient ou même parfois anticipaient les attentes des installateurs et des utilisateurs finaux ; les capacités de production n’ont cessé d’être améliorées, autant en termes de volumes produits que de garantie de qualité.

Si UNICUM est aujourd’hui leader sur son marché, ce n’est pas sans rapport avec des orientations stratégiques jalousement préservées depuis ses origines : l’innovation technologique, un service irréprochable et un très haut niveau de contrôle qualité.

Technologie UNICUM et brevets exclusifs

Constant Positioning System (Brevet CPS)

C'est l'assurance donnée à l'utilisateur que son rideau est totalement bloqué en position lorsqu'il est à l’arrêt. Une fonction de sécurité obtenue grâce à un frein de maintien magnétique astucieux qui remplace les traditionnels freins électromagnétiques, trop sujets à de fréquents blocages.

Mechanical Limit Switch (Brevet MLS)

C'est la garantie d'oublier définitivement les soucis de butées de fins de course, grâce à un capteur mécanique qui remplace les capteurs électroniques dont l'expérience a montré dans la durée qu'ils étaient trop sensibles aux perturbations d'environnement et en particulier à la foudre, quelle que soit la marque du moteur.

Des alimentations pensées pour l’installation

C'est le développement d'une gamme d'alimentations électriques pensées pour rendre leur installation extrêmement simple, malgré des fonctions spécialisées particulièrement complètes.

MADE IN FRANCE

Motoréducteurs UNICUM

La gamme la plus large du marché

Répondre au plus près des besoins d'intégration de ses produits est en permanence au coeur des préoccupations des équipes d'UNICUM.

Aujourd'hui, la gamme de produits proposée par UNICUM est la plus complète du marché. La puissance et les options des moteurs permettent de s'adapter à toutes les exigences, tant celles des bassins de particuliers les plus divers que celles plus contraignantes des piscines collectives ou municipales.

Le sur mesure en standard

UNICUM dispose d'un outil industriel spécialement adapté aux options de personnalisation les plus diverses exprimées par les intégrateurs et les utilisateurs de ses produits (notamment au travers des flasques brides et des arbres).

Grâce à cette organisation flexible, UNICUM répond à la demande en proposant le moto-réducteur entièrement adapté à l'installation, quels que soient la configuration du bassin et le mode d'entrainement du rideau de piscine, sur la base de délais et de tarifs standards.

Notre garantie de qualité

Etanchéité tout terrain

En version immergée, UNICUM garantit une étanchéité à toute épreuve (et à très long terme) grâce à la mise en surpression contrôlée des corps de moteurs.

100% des moteurs testés

UNICUM a développé et mis au point un banc de test sophistiqué qui qualifie et garantit à 100% la traçabilité et l'ensemble des caractéristiques techniques individuelles de chacun des produits livrés à ses clients et partenaires.

C'est la Garantie UNICUM 100% contrôle qualité.

Application Smartphone

Cette traçabilité est rendue disponible à tout moment et en tout lieu via l'application mobile UNICUM dédiée.

Compatible
Iphone & Android

Arbres & Brides à la demande

Sur un marché exigeant qui fait se rencontrer au quotidien les contraintes des intégrateurs et les souhaits des utilisateurs finaux, UNICUM a fait le choix depuis toujours de s'adapter au plus près des besoins techniques exprimés.

Les ateliers, les machines et les équipes d'UNICUM sont tout particulièrement organisés pour répondre aux options de personnalisation les plus variées, notamment au travers des flasques brides et des arbres. Grace à cette organisation industrielle unique, UNICUM s'adapte aux demandes les plus diverses des intégrateurs sur la base de délais et de tarifs standards.

En outre, cette capacité permet à tous de remplacer facilement des moteurs obsolètes ou d'autres fabricants.

Exemples d'arbres personnalisés

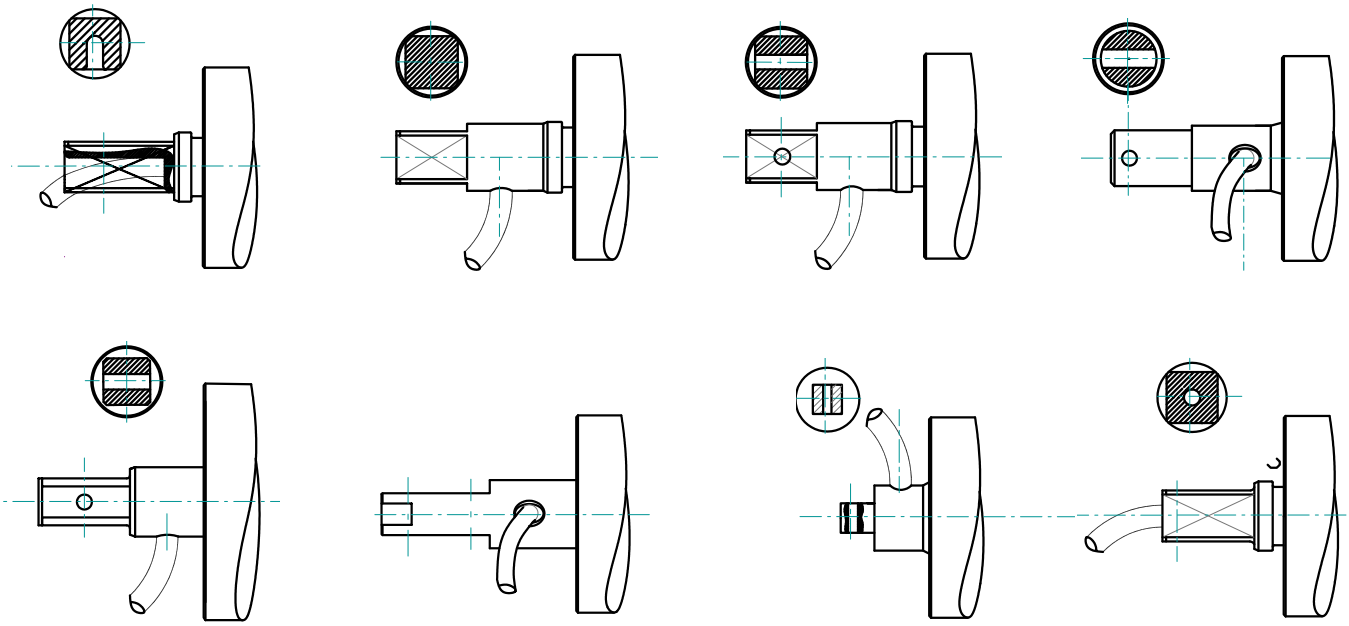

Exemples de brides personnalisées

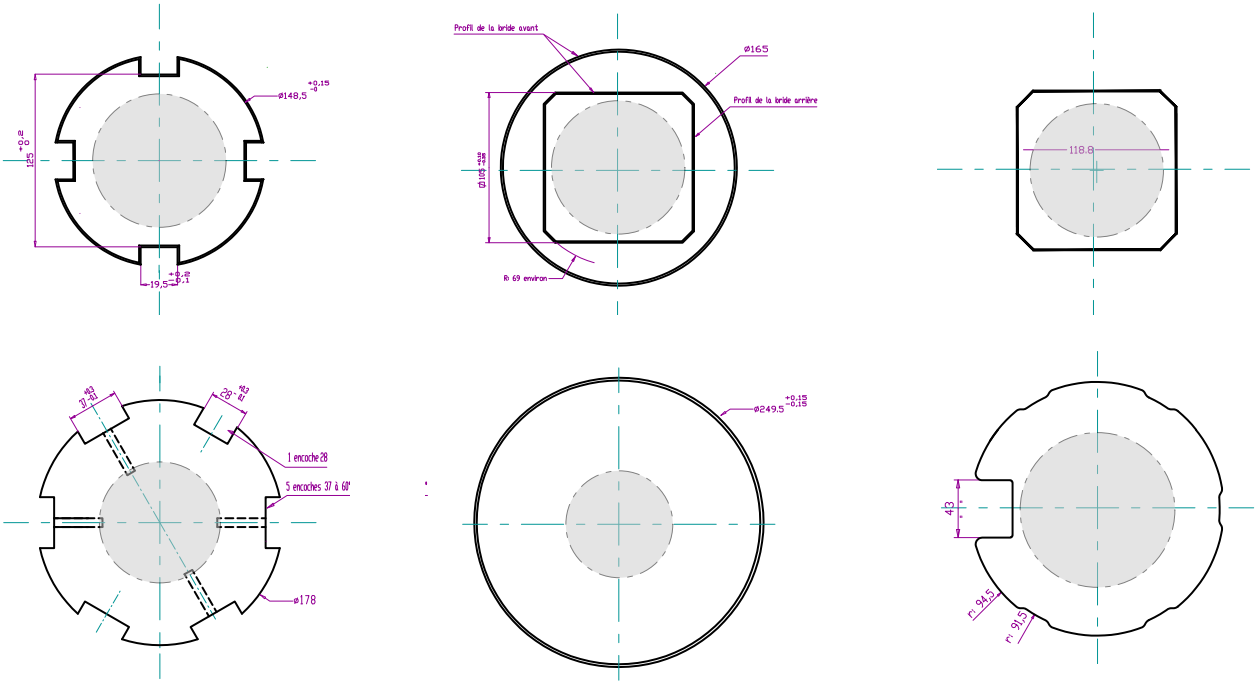

Guide de choix

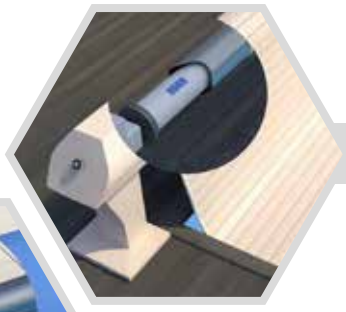

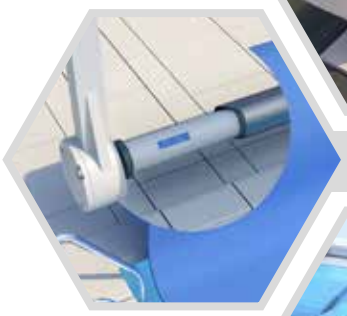

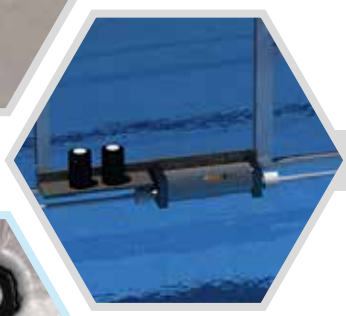

	Type
HORS SOL	
Tubulaire **IP68**	PL
Tubulaire **IP55**	UNIMOT
Cubique arbre creux **IP68**	DL
SUSPENDU	
Tubulaire **IP68** 8Tr/mn	PL
Tubulaire **IP55**	UNIMOT
Cubique arbre creux **IP68**	DL
EN FOSSE	
Cubique arbre creux **IP68**	DL
Cubique arbre creux **IP68** 8Tr/mn	DL
IMMERGE	
Tubulaire **IP68**	PL
Tubilaire **IP68** 8Tr/mn	PL
FOND MOBILE	
Tubulaire **IP68**	PL
Cubique arbre plein **IP68**	DL
TERRASSE MOBILE	
Tubulaire double sortie **IP55**	ABRIMOT
Cubique arbre creux **IP68**	DL
ABRI PISCINE	
Tubulaire double sortie **IP55**	ABRIMOT
CARTES ELECTRIQUES	
Cartes pour UNIMot	
Série UNIBox	
DOMOTIQUE	
Récepteur	
Télécommande / Adaptateur smartphone	

Couple nominal sur l'arbre et Intensité nominale							*Vitesse de rotation*			Page
Nm	*120*	*170*	*250*	*320*	*500*	*900*	*Tr/mn*	*4*	*5*	*8*	
A (1)	*4*	*5*	*9*	*15*	*13*	*15*					
	120	170	250		500	900		4			8
	120							4			20
	120		250		500	900		4			14
	120	170	230	320					5	8	10
	120							4			20
	120		250		500	900		4			14
	120		250		500	900		4			14
	120	170	230	320					5	8	10
	120	170	250		500	900		4			8
	120	170	230	320					5	8	10
	120	170	250	320	500	900		4			8
						900		2			16
	120		250		500	900		4			18 14
											18

(1) : Intensité maxi pour fournir le couple nominal

Toutes les données sont indicatives et non contractuelles. UNICUM se réserve le droit de modifier les produits à tout moment.

22
24
24

26
27

Série PL

Caractéristiques et avantages

- Enveloppe en PVC 100% étanche (surpression interne)
- Arbre fixe réalisé en inox 316L personnalisé suivant les besoins client
- Brides avant et arrière personnalisées suivant les besoins client
- Etanchéité IP68 pour montage immergé (certification LNE L031725)
- Frein de sécurité magnétique pour maintien absolu de la position à l'arrêt - brevet CPS
- Capteurs fin-de-course mécaniques, insensibles aux courants parasites - brevet MLS
- Câble standard 1,5 m

Alimentation

- Coffret de contrôle automatique, avec gestion des fins de course et fonctions additionnelles pour la gestion de la couverture : gamme UNIBox (voir page dédiée)
- Conversion de secteur 230V AC à 24V DC - homologations CE, UKCA et UL
- Toutes les données techniques relatives aux moteurs ne sont valables que si l'ailmentation est faite avec un coffret UNIBox de taille convenable

TUBULAIRE IMMERGÉ IP68

Brevets et fonctionnalités

MLS CPS IP68

Encombrement

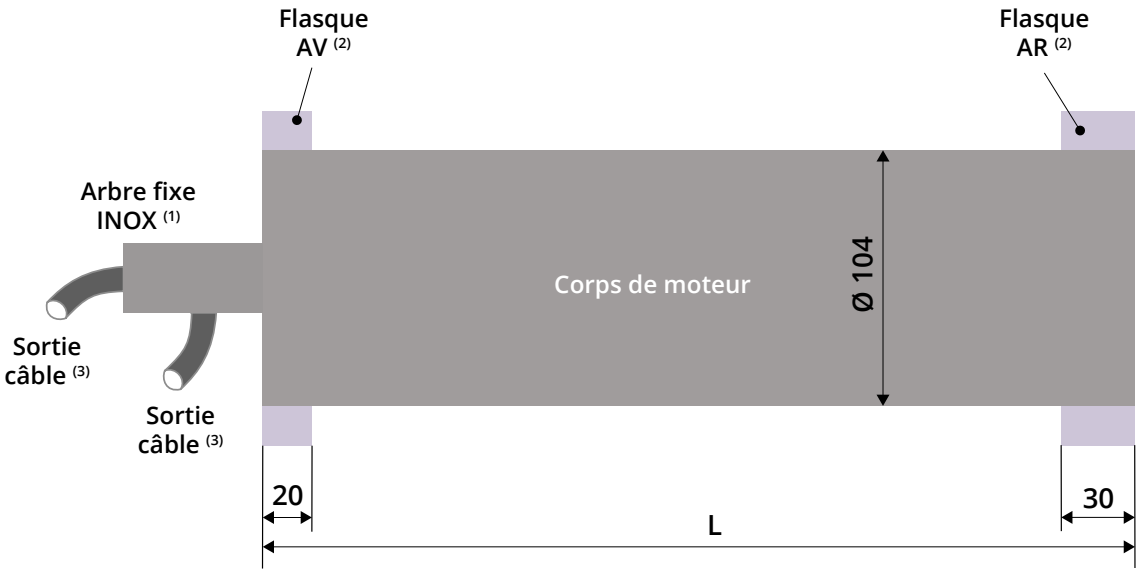

Modèle	L
PL6000	388
PL7000	(4)
Tous autres modèles	355

(1) et (2) : interface 100% customisable. Voir page 5 pour les détails.
(3) : Sortie câble axiale ou radiale
(4) : Contacter le service commercial

Données techniques

		PL1210	PL2010	PL3210	PL6010	PL7710
Couple d'entrainement	*Nm*	120	170	250	500	900
Vitesse de rotation	*tr/mn*	4	4	4	3	2
Courant	*A*	4	5	9	13	15
Tension d'alimentation	*V DC*	24	24	24	24	24
Alimentation de puissance Réf.	*UNIBox 120*	●	●			
	UNIBox 250		●	●		
	UNIBox 450				●	●
Etanchéité: IP68 sous pression	-	●	●	●	●	●
Mechanical Limit Switch	*MLS*	●	●	●	●	●
Constant Positioning System	*CPS*	●	●	●	●	

Moteurs rapides (8tr/mn)

Caractéristiques et avantages

- Moteurs 8tr/mn
- Moteurs série PL et DL adaptés pour une utilisation suspendue
- Etanchéité IP68
- Blocage de sécurité pour maintien absolu de la position à l'arrêt - brevet CPS
- Capteurs fin-de-course mécaniques, insensibles aux surtensions - brevet MLS
- Câble standard 1,5 m
- Application idéale pour une couverture à bâche
- Utilisation des moteurs 8 tr/mn sur une couverture à lames grâce au réglage de vitesse de fermeture

Alimentation

- Coffret de contrôle automatique, avec gestion des fins de course et fonctions additionnelles pour la gestion de la couverture : gamme UNIBox (voir page dédiée)
- Conversion de secteur 230V AC à 24V DC - homologations CE, UKCA et UL
- Toutes les données techniques relatives aux moteurs ne sont valables que si l'ailmentation est faite avec un coffret UNIBox de taille convenable

MOTEURS
8 TR/MN

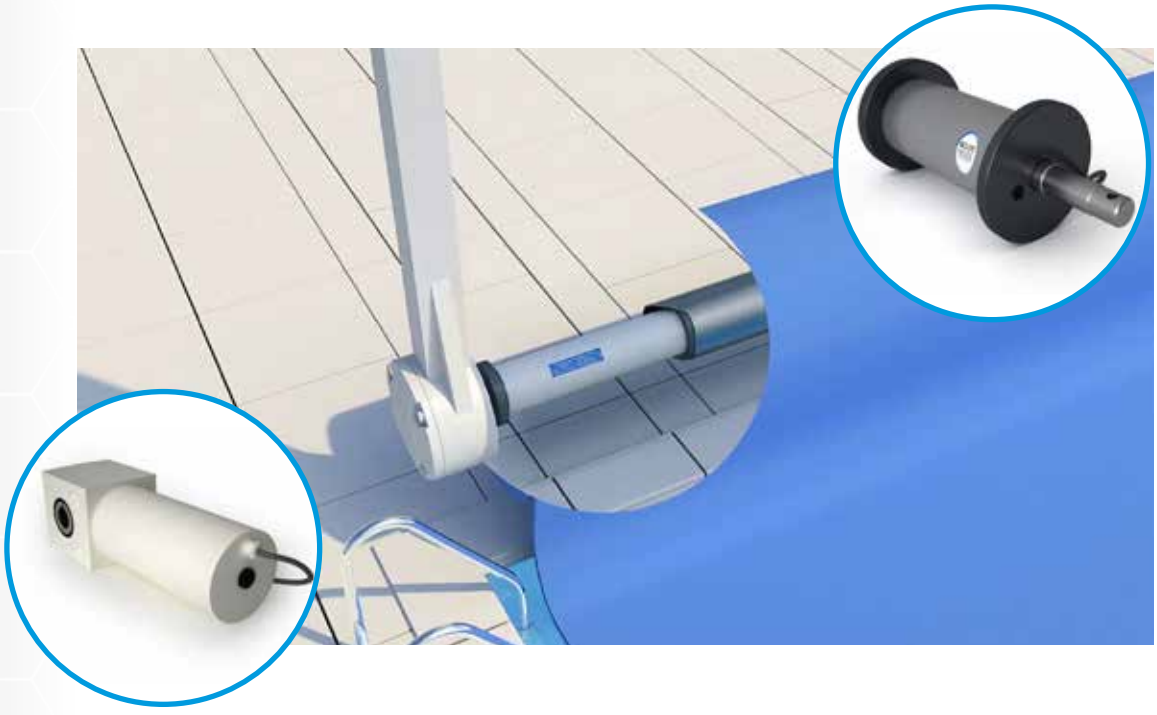

Brevets et fonctionnalités

MLS CPS IP68

Données techniques

		PL1218	PL2018	PL3218	PL605		DL1318	DL3018	DL605
Couple d'entrainement	*Nm*	120	170	230	320		120	230	320
Vitesse de rotation	*tr/mn*	8	8	8	5		8	8	5
Courant	*A*	7.5	12	15	14		7.5	15	14
Tension d'alimentation	*V DC*	24	24	24	24		24	24	24
Alimentation de puissance Réf.	*UNIBox 120*								
	UNIBox 250	●					●		
	UNIBox 450		●	●	●			●	●
Etanchéité: IP68 sous pression	-	●	●	●	●		●	●	●
Mechanical Limit Switch	*MLS*	●	●	●	●		●	●	●
Constant Positioning System	*CPS*	●	●	●	●		●	●	●
Débrayage de secours	-	(1)	(1)	(1)	(1)		●	●	●

(1) par arbre goupille

Contrôle de vitesse pour volets

Les moteurs rapides peuvent également être utilisés pour des couvertures à lames, grâce à notre nouvelle technologie UNIBox, qui permet le réglage de la vitesse en fermeture uniquement, afin d'éviter toute casse de la couverture.

- Réglage de la vitesse de fermeture précise grâce à un potentiomètre situé sur la carte

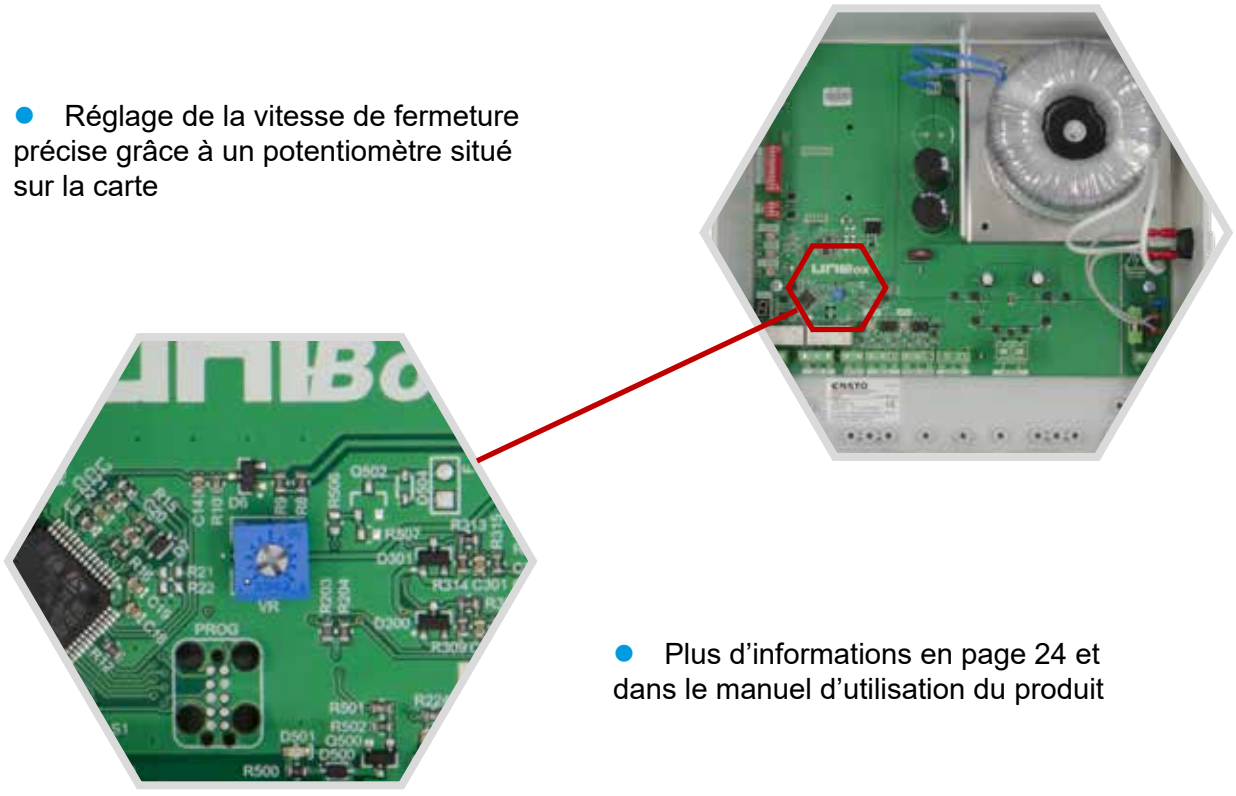

- Plus d'informations en page 24 et dans le manuel d'utilisation du produit

UNISub 300

Caractéristiques et avantages

- Enveloppe en PVC 100% étanche (surpression interne)
- Arbre fixe standard en inox 316L
- Brides avant et arrière en PVC massif - diamètre standard
- Etanchéité IP68 pour un montage immergé
- Frein de sécurité magnétique pour maintien absolu de la position à l'arrêt - brevet CPS
- Capteur fin-de-course magnétique insensible aux surtensions - plus grande précision qu'un capteur mécanique - brevet MLS
- Câble standard 2,5 m
- Platine de fixation sur la paroi de la piscine en inox 316 L (en option)
- Contre-brides d'adaptation au tube client usinées en PVC massif (en option)

Alimentation

- Coffret de contrôle automatique, avec gestion des fins de course et fonctions additionnelles pour la gestion de la couverture : gamme UNIBox (voir page dédiée)
- Conversion de secteur 230V AC à 24V DC - homologations CE, UKCA et UL
- Toutes les données techniques relatives aux moteurs ne sont valables que si l'ailmentation est faite avec un coffret UNIBox de taille convenable

TUBULAIRE IMMERGÉ IP68

Brevets et fonctionnalités

MLS CPS IP68

Encombrement

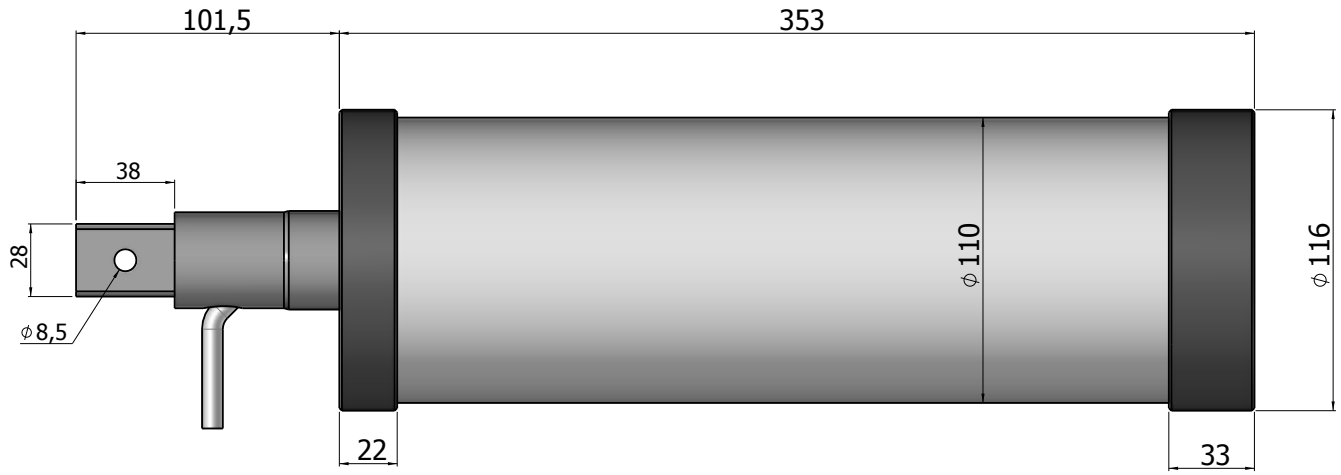

Platine de montage pour l'arbre

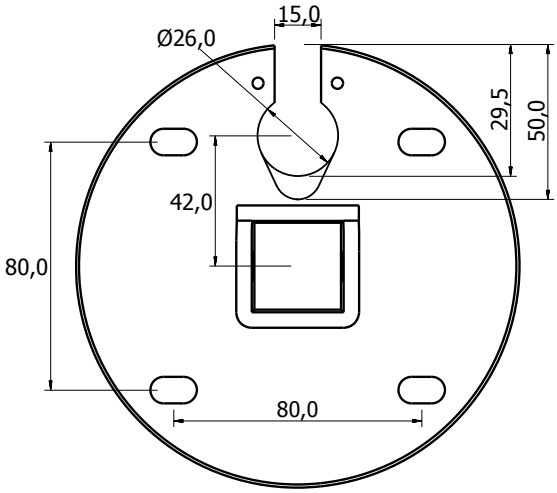

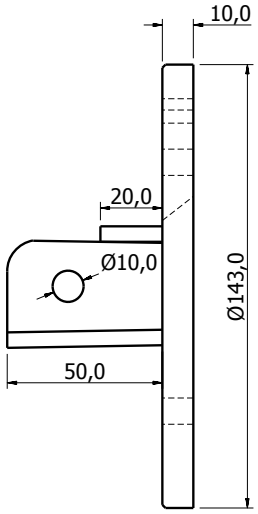

Données techniques

		UNISub 300
Couple d'entrainement	*Nm*	300
Vitesse de rotation	*tr/mn*	4
Courant	*A*	9
Tension d'alimentation	*V DC*	24
Alimentation de puissance Réf.	*UNIBox 250*	●
Etanchéité: IP68 sous pression	-	●
Mechanical Limit Switch	*MLS*	●
Constant Positioning System	*CPS*	●

Série DL

Caractéristiques et avantages

- Motoréducteurs conçus IP68 pour une immersion occasionnelle
- Carter aluminium et PVC
- Frein de sécurité magnétique pour maintien absolu de la position à l'arrêt - brevet CPS
- Capteurs fin-de-course mécaniques, insensibles aux courants parasites - brevet MLS
- Fixations et diamètre d'arbre creux acier inox 316L
- Vis pour l'entrainement de secours avec visseuse sur batterie en cas de panne secteur
- Câble d'alimentation de 1,5 m en standard

Alimentation

- Coffret de contrôle automatique, avec gestion des fins de course et fonctions additionnelles pour la gestion de la couverture : gamme UNIBox (voir page dédiée)
- Conversion de secteur 230V AC à 24V DC - homologations CE, UKCA et UL
- Toutes les données techniques relatives aux moteurs ne sont valables que si l'ailmentation est faite avec un coffret UNIBox de taille convenable

CUBIQUE
ARBRE
CREUX

Brevets et fonctionnalités

MLS CPS IP68

Encombrement

D1	Ø30,1 pour DL1310 et DL3010 + rainure de clavette larg. 8,1 Ø30,1 pour DL6010 + rainure de clavette larg. 8,1 Ø40,1 avec option pour DL6010 + rainure de clavette larg. 12,1 Ø30,1 pour DL7710 + rainure de clavette larg. 8,1 Ø40,1 avec option pour DL7710 + rainure de clavette larg. 12,1

A1	Sur chaque face : 4 trous taraudés M8 prof. 15
A2	Sur chaque face : 2 trous taraudés M10 prof. 15
L	DL1310 : L= 293 DL3010 : L= 303 DL6010 : L= 325 DL7710 : L= 423

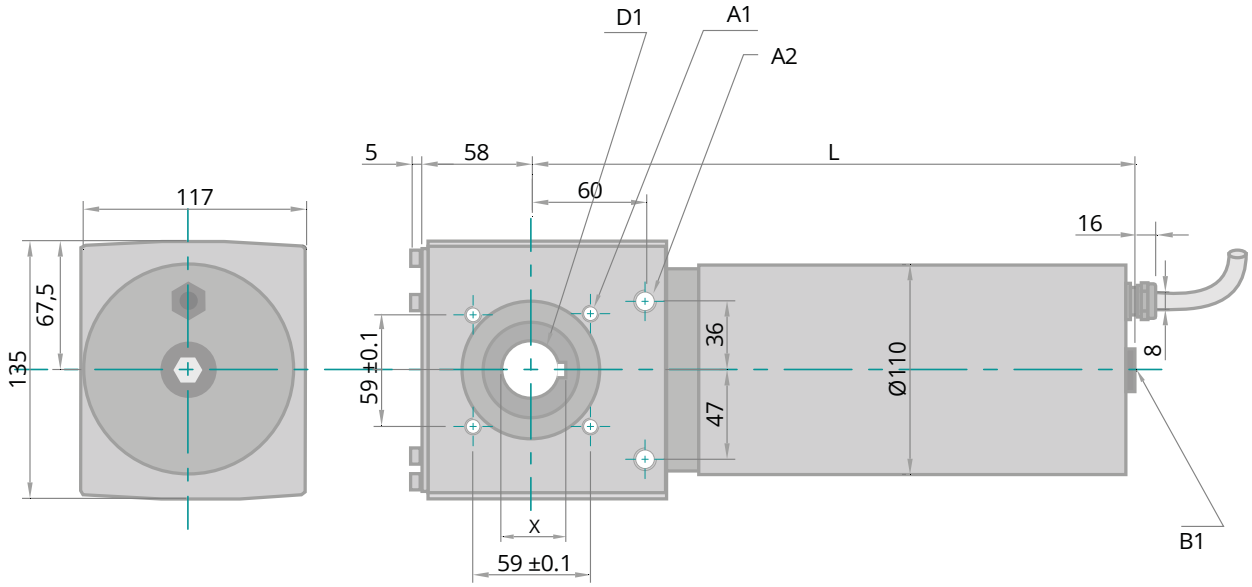

X	33.3 pour DL1310 et DL3010 33.3 pour DL6010 et DL7710 Ø30.1 42.2 pour DL6010 et DL7710 option Ø40.1
B1	Bouchon aboutissant sur vis pour entraînement de secours par perceuse sur batterie - H M4 (clé de 7/plats) pour DL1310 - H M5 (clé de 8/plats) pour DL3010, DL6010

Données techniques

		DL1310	DL3010	DL6010	DL7710
Couple de sortie	*Nm*	120	250	500	900
Vitesse de rotation	*tr/mn*	4	4	3	2
Courant	*A*	5	9	13	15
Tension d'alimentation	*V DC*	24	24	24	24
Alimentation de puissance Réf.	*UNIBox 120*	●			
	UNIBox 250		●		
	UNIBox 450			●	●
Etanchéité: IP55 en fonctionnement	-	●	●	●	●
Etanchéité: IP68 à l'arrêt	-	●	●	●	●
Mechanical Limit Switch	*MLS*	●	●	●	●
Constant Positioning System	*CPS*	●	●	●	●
Entrainement de secours	-	●	●	●	

Série DL immergé

Caractéristiques et avantages

- Carter inox et enveloppe en PVC 100% étanche (surpression interne)
- Arbre de sortie réalisé en inox 316L
- Etanchéité IP68 pour fonctionnement immergé
- Frein de sécurité électromagnétique pour maintien absolu de la position à l'arrêt
- Capteurs fin-de-course mécaniques, insensibles aux surtensions - brevet MLS
- Capteur inductif ou à effet Hall disponible sur demande

Alimentation

- Coffret de contrôle automatique, avec gestion des fins de course et fonctions additionnelles pour la gestion de la couverture : gamme UNIBox (voir page dédiée)
- Conversion de secteur 230V AC à 24V DC - homologations CE, UKCA et UL
- Toutes les données techniques relatives aux moteurs ne sont valables que si l'ailmentation est faite avec un coffret UNIBox de taille convenable

CUBIQUE
ARBRE PLEIN
IP68

Brevets et fonctionnalités

MLS CPS IP68

Encombrement

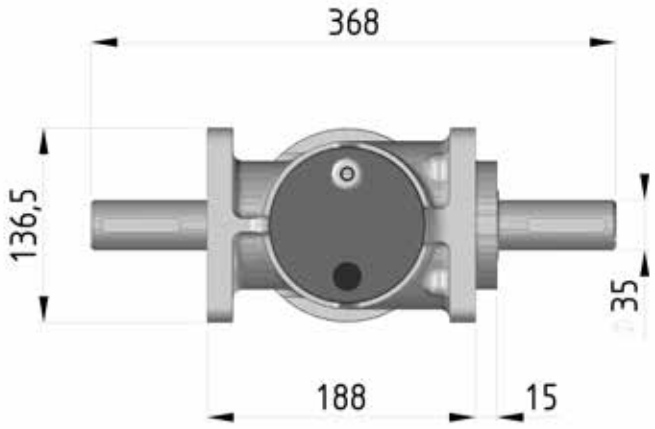

Données techniques

		DL immergé
Couple de sortie	*Nm*	900
Vitesse de rotation (en charge)	*tr/mn*	2
Courant nominal	*A*	15
Tension d'alimentation	*V DC*	24
Alimentation de puissance Réf.	*UNIBox 450*	●
Etanchéité: IP68 sous pression	-	●
Mechanical Limit Switch	*MLS*	●

ABRIMot

Caractéristiques et avantages

- Conception brevetée basée sur un motoréducteur tubulaire à deux sorties coaxiales pour une parfaite répartition du couple moteur sur les deux arbres de sortie
- Compact et pensé pour des applications embarquées ; deux tailles sont disponibles avec des encombrements respectifs de 66 et 110 mm
- Plusieurs rapports de réduction par taille, pour s'adapter aux cinématiques plus variées
- Corps en PVC, arbres en INOX 316L
- Câble standard 1.5m
- Etanchéité IP55

Alimentation

- Alimentation secteur 220V 24V ou basse tension (compatible solaire)
- Carte de gestion embarquée IP55 (contrôle du sens de rotation et des fins de course)
- Télécommande fournie en standard

TUBULAIRE DOUBLE SORTIE

Brevets et fonctionnalités

ABRIMOT IP55

Accessoires

- Kit d'intégration mécanique (accouplements, roues, etc.)
- Carte de conversion 220V AC / 24V DC
- Batteries plomb 12V 7,2 Ah ou plus
- Régulateur de charge
- Panneau solaire 12W ou plus
- Panneau solaire en versions spéciales :
  - haut rendement ou
  - anti-dérapage ou avec
  - aspect mimétique ou avec
  - régulateur de charge intégré
- Chargeur batterie depuis secteur

Encombrement

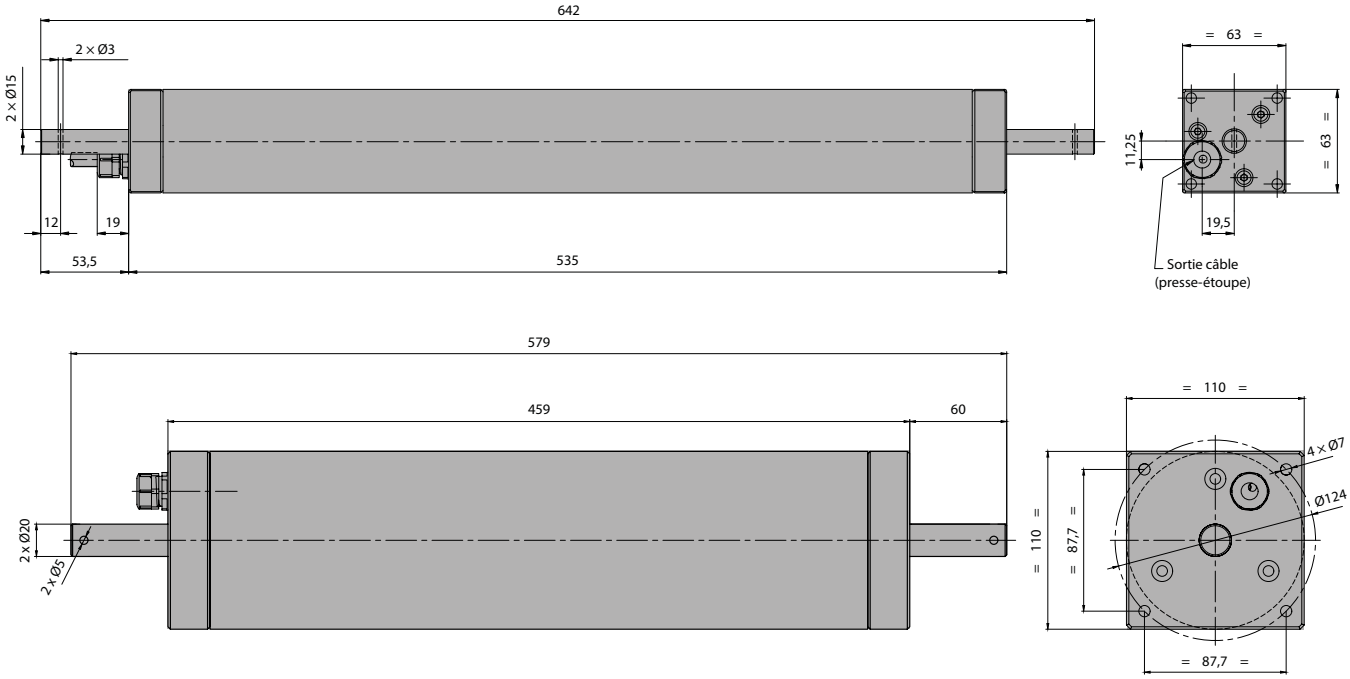

Données techniques

		ABRIMot 110			
		24V			
		Alimentation 5A		Alimentation 10 A	
		Couple	Vitesse	Couple	Vitesse
		Nm	*T/min*	*Nm*	*T/min*
Rapport	1/63	18	49.5	33	41
	1/104	30	30	55	25
	1/205	59	15	105	12.5
	1/339	98	9	180	7.5
	1/646	185	4.5	340	4

Toutes les valeurs
sont données à titre indicatif

		ABRIMot 66									
		24V				12V					
		Alimentation 5A		Alimentation 10 A		Alimentation 5A		Alimentation 10A		Alimentation 15A	
		Couple	Vitesse	Couple	Vitesse	Couple	Vitesse	Couple	Vitesse	Couple	Vitesse
		Nm	*T/min*	*Nm*	*T/min*	*Nm*	*T/min*	*Nm*	*T/min*	*Nm*	*T/min*
Rapport	1/168	20	31.5	40	27	10	31	22	27	34	22.5
	1/234	26	23	54	20	12	22	26	20	40	16
	1/326	36	16.5	72	14	17	16	42	13.5	60	11

UNIMot

Caractéristiques et avantages

- Réglage mécanique des fins de course
- Carte électronique externe pour faciliter la maintenance du moteur
- Frein magnétique pour maintien sans faille de la position à l'arrêt - brevet CPS
- Brides avant et arrière en PVC aux cotes du tube du client
- Tube en acier peint et arbre de sortie en acier bruni
- Etanchéité IP45 / IP55 adaptée aux volets hors-sol
- Convient aux volets hors sol jusqu'à 300Kg
- Alimentation par transformateur ACDC 220V / 24V DC , batterie 12/24V DC avec panneau solaire

TUBULAIRE HORS-SOL

Données techniques

		UNIMot 120	
Couple de sortie	*Nm*	120	80
Vitesse de rotation (en charge)	*tr/mn*	4	3
Courant	*A*	5	7
Tension d'alimentation	*V DC*	24	12
Alimentation par panneau solaire	-	●	●
Etanchéité: IP55	-	●	●
Constant Positioning System	*CPS*	●	●

Réglage de fin de course mécanique

- UNIMot intègre un système de fin de course électromécanique qui arrête l'alimentation du moteur lorsque la couverture a atteint la position fermée ou ouverte. Ces fins de courses se règlent grâce aux vis positionnées sur la tête du moteur.

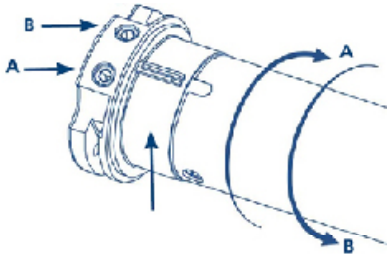

Encombrement motoréducteur

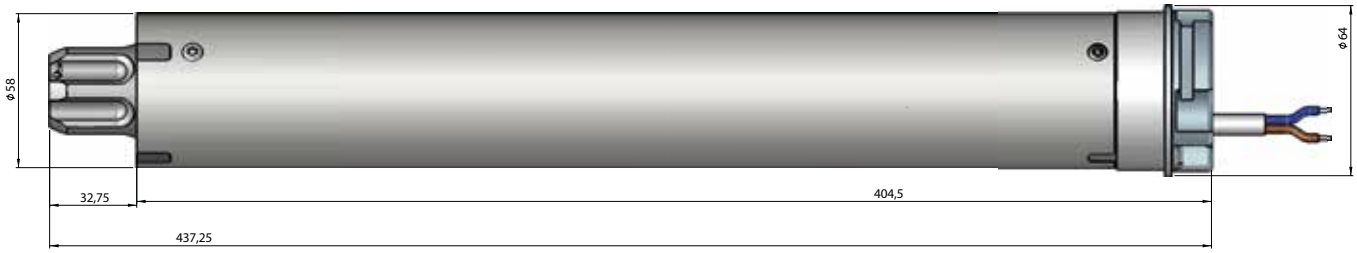

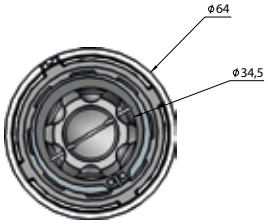

Encombrement des supports de tête

- Support de tête rond
  - Diamètre 25mm
  - Diamètre 30mm

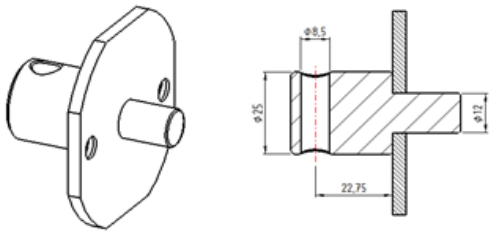

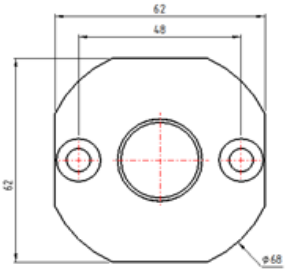

- Support de tête carré
  - Arbre 16mm²

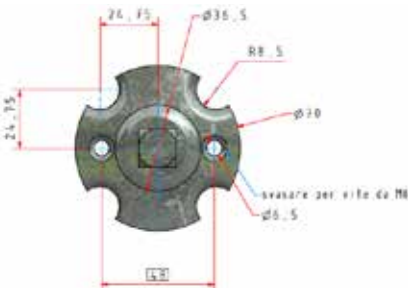

Brevets et fonctionnalités

CPS IP55

Cartes électroniques UNIMot

BOITIERS ELECTRIQUES

Présentation

Les cartes électroniques externes UNIMot sont des cartes conçues pour les installations hors sol et capables de gérer de façon simple, économique et complète les motorisations à 12 et 24V.

Cette gamme se décline en 3 produits, s'adaptant aux contraintes d'installation de chaque piscine et à toutes les typologies d'installation de volets hors-sol.

Gamme produits

L'**UNIMot Premium Box 150VA** est une carte électronique tout en un, équipée d'un convertisseur AC/DC 220/24V et des mêmes fonctions que la carte UNIMot Controller. C'est le seul contrôleur pour UNIMot qui permet une commande en homme présent et en mode impulsionnel. Elle sera installée dans un local technique.

L'**UNIMot Controller Light 24V** est le module de pilotage le plus simple convenant à une installation dans le poteau, et sans devoir être dans un local technique. Cette carte est complètement résinée (IP68).

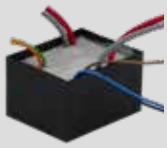

L'**UNIMot Controller 12/24V AUX** permet également une installation en poteau grâce à sa petite taille. En plus de cela, elle permet le branchement à un electrolyseur pour une meilleure intégration d'appareils externes, grâce à ses deux sorties auxiliaires. Cette carte est complètement résinée (IP68).

Alimentation

Le **Convertisseur AC/DC 150VA** permet d'alimenter l'**UNIMot Controller light 24V** et l'**UNIMot Controller 12/24V AUX** en 24V DC depuis un local technique.

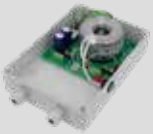

Encombrement des cartes

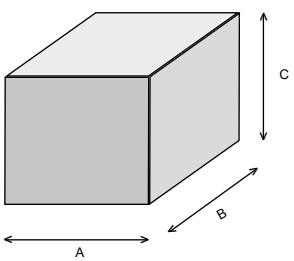

	A	B	C
UNIMot Controller Light 24V	*40mm*	50mm	30mm
UNIMot Controller 12/24V AUX	*77mm*	77mm	38.3mm
Convertisseur AC/DC 150 VA	*173mm*	250mm	100mm
UNIMot Premium Box 150VA	*173mm*	250mm	100mm

Fonctions produit

	CODE UNICUM	PILOTAGE MOTEUR DANS LES DEUX DIRECTIONS	BRANCHEMENT CONTACT A CLE	DEUX CONTACTS AUXILIAIRES	CONVERSION AC/DC	MODE HOMME PRESENT ET IMPULSIONNEL	CABLES ENTRE LA COUVERTURE ET LE LOCAL TECHNIQUE
UNIMot Controller Light 24V	*U6228300*	X	X				0 ou 2
UNIMot Controller 12/24V AUX	*U6228297*	X	X	X			0 ou 5
Convertisseur AC/DC 150VA	*U6228296*				X		2
UNIMot Premium Box 150VA	*U6228211*	X	X	X	X	X	5

Solutions d'installation

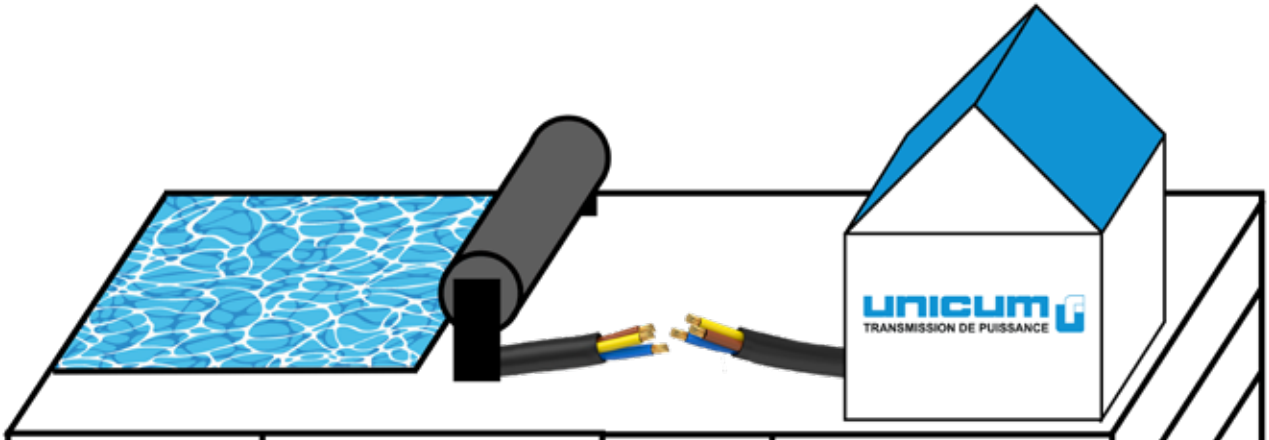

Type d'installation	Poteau	Câblage	Local technique
Solaire dans le poteau	Panneau solaire, batterie UNIMot Controller Light 24V U6228300		
Mixte poteau/local tech	UNIMot Controller Light 24V U6228300	2 fils	Convertisseur AC/DC 150VA U6228296
Mixte poteau/local tech	UNIMot Controller 12/24V AUX U6228297	5 fils	Convertisseur AC/DC 150VA U6228296
Local technique (secteur)		5 fils	UNIMot Premium Box 150VA U6228211

UNIBox

Présentation

L'UNIBox est l'aboutissement d'années d'expérience et de savoir-faire dans la gestion des moteurs pour couvertures de piscines.

Toujours plus complets, nos boitiers présentent de nombreuses options afin de s'adapter à chaque bassin selon la philosophie du sur mesure par UNICUM, tout en restant très intuitifs et simples d'utilisation.

Une grande force de l'UNIBox est qu'il est le seul coffret universel disponible sur le marché, capable de contrôler tous les moteurs pour couvertures de piscines.

Un bus RS485 est disponible pour une extension ou l'addition d'une carte personnalisée.

Tous les coffrets UNIBox sont homologués selon les standards CE, UKCA et UL.

Caractéristiques techniques

- Alimentation 230 V AC - 50/60 Hz
- Sortie moteur : 30V DC à vide, 24V DC en charge
- Protection de surintensité par fusible
- Protection de surtension par varistance
- Température de fonctionnement : 0°C à +50°C
- Température de stockage: 0°C à +85°C
- Etanchéité IP50
- Presses étoupes fournis
- Bouton on/off pour mise sous tension

BOITIERS ELECTRIQUES

	UNIBox 120	UNIBox 250	UNIBox 450
Poids	2.2 kg	4.8 kg	6.5 kg
Dimensions	250x175x76	300x300x135	300x300x135
Puissance	120VA	250VA	450VA

UNIBox 120

UNIBox 250/450

Fonctions avancées

- Commande impulsionnelle et/ou maintenue dans les 2 sens au choix
- Boucle de sécurité (pour capteur niveau d'eau, arrêt d'urgence…)
- Rampe de démarrage progressif à position programmable
- Accostage en douceur à la fermeture
- Anti-arrachement de la couverture en cas d'oubli du déverrouillage
- Relais auxiliaire pour la gestion d'accessoires (électrolyseur...)
- Mode de contrôle ampérométrique pour éviter un forçage du moteur sur tout obstacle obstruant son passage.
- Mode de fonctionnement manuel pour forcer l'avancement du moteur
- Afficheur LED 8 segments pour diagnostic
- Protection contre les surtensions renforcée

Fonctions propres à UNIBox 250 et 450

- Gestion de toutes technologies de capteurs - Coffret universel
- Contrôle de vitesse en fermeture
- Second auxiliaire informant du fonctionnement du moteur pour piloter la pompe de filtration
- Entrée pour brancher un capteur de tempête afin de protéger la couverture
- Bus RS485

Accessoires

Le capteur de vent permet à la couverture d'être protégée en cas d'intempéries.

En cas de vents violents, le capteur pourra envoyer un signal à la carte, ce qui entraînera l'ouverture du bassin afin d'éviter l'arrachement de la couverture.

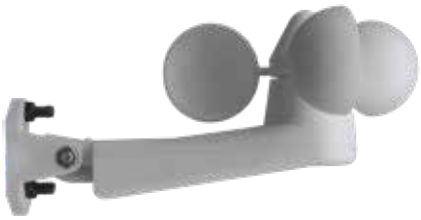

Moteurs associés

	série PL	série DL
UNIBox 120	1210 / 2010	1310
UNIBox 250	3210 / 1218	3010 / 1318 / UNISub 300
UNIBox 450	6010 / 7710 / 2018 / 3218 / 605	6010 / 7710 / 3018 / 605

Références remplacées

	Correspondance
UNIBox 120	AN1072
UNIBox 250	AN1030 / AN1244
UNIBox 450	AN1040 / AN1274

Solutions Domotique

Présentation

La gamme de produits UNICUM pour la domotique est composée de dispositifs qui permettent à l'utilisateur de choisir parmi un panel de solutions la commande personnalisée pour son utilisation. Cet écosystème est basé sur un récepteur universel qui s'installe à proximité du coffret de contrôle du moteur, en parallèle du contact à clef.

Ce récepteur pourra ensuite être facilement associé à un ou plusieurs dispositifs de télécommande, portable ou murale. La communication se fait sur une fréquence de 868 MHz, qui garantit une bonne portée.

Enfin, pour ceux qui souhaitent utiliser leur smartphone pour ouvrir et fermer le bassin, le récepteur pourra être associé à une application sur le smartphone qui utilise le protocole Bluetooth pour la communication entre téléphone et boitier.

Cet ensemble peut donc être utilisé sur n'importe quel coffret UNICUM actuel, mais aussi sur toutes les versions précédentes et sur tous les bassins motorisés avec moteur UNICUM. Avec une installation correcte de l'adaptateur et une limitation de la puissance Bluetooth à partir de l'application smartphone, il est possible de conserver la conformité à la norme NF P90-308.

Récepteur

DOMOTIQUE

Il s'agit d'un boitier à deux canaux qui est alimenté à 24V DC et qui doit être installé à proximité du coffret de gestion du moteur. Le branchement se fait par trois fils en parallèle du contact à clef.

Une fois correctement alimenté, il pourra être associé facilement aux autres dispositifs de la suite domotique avec lesquels il communiquera sur la fréquence de 868,3 MHz

Le boitier existe en format simple et en format complet. Le format simple, plus abordable, permet la connexion d'une télécommande murale avec code de sécurité et permet l'utilisation d'une télécommande portative avec clip de fixation mural. Le format complet permet l'utilisation de toutes ces options, ainsi que l'utilisation de votre smartphone en tant que télécommande grâce à notre application mobile.

En connectant votre appareil via Bluetooth au boitier, si vous êtes équipés de l'application gratuite UNICUM (Android ou IOS), vous pourrez facilement diriger votre couverture de piscine depuis le bout de vos doigts.

L'application smartphone permettra ensuite de configurer le code de sécurité et la puissance de la source Bluetooth. Le boitier peut être installé physiquement à proximité du volet (ex : dans le poteau d'un volet hors sol). L'opérateur pourra réduire au minimum la portée Bluetooth et obtenir ainsi un montage conforme à la norme NFP.

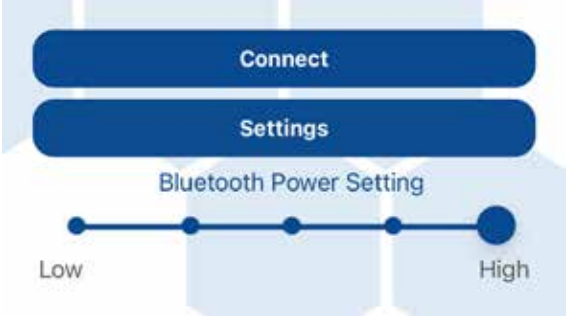

Caractéristiques techniques :

- Alimentation 12/24V DC
- Boitier IP54
- Fréquence de transmission : 868 MHz
- Protocole de communication codé
- Nb max de dispositifs associables : 42
- T° de fonctionnement : 0° - 50°C
- Dimensions : 118x52x25 mm

Télécommande murale

Télécommande murale à batterie permettant d'ouvrir et fermer le volet après avoir saisi correctement le code de sécurité programmable.

Caractéristiques techniques :

- Alimentation : 9V (par pile)
- Degré de protection : IP54
- Dimensions : 115x75x32 mm

Télécommande

Emetteur portatif sans fil à deux canaux avec clip de fixation mural.

Caractéristiques techniques :

- Alimentation : 3V
- Pile au lithium
- Degré de protection : IP20
- Dimensions : 60x30x10 mm

App pour Smartphone

Le logiciel pour l'ouverture et la fermeture du volet demande la saisie d'un code de sécurité pour pouvoir accéder aux commandes **(1)**.

Si l'utilisateur demande de fermer le bassin, il lui sera ensuite demander d'être à proximité du bassin et de vérifier que personne ne soit encore dans l'eau. En confirmant son accord, l'opérateur pourra ensuite fermer le bassin **(2)**.

Dans la page de configuration et réglage, il est possible de modifier la puissance émise par le Bluetooth et notamment la réduire dans le cas d'une application hors sol avec boitier monté dans le poteau du volet. De cette façon, si l'installation est correcte, la couverture sera conforme à la norme NF P30-308 **(3)**.

unicum

PUISSANCE | EXIGENCE | PERFORMANCE

ZI de Montrambert Pigeot, 42150 La Ricamarie

+33 4 77 33 36 96 | contact@unicum.tech | www.unicum.tech

202211 FR